YXC 系列磁助电接点压力表

应用

磁助电接点压力表广泛应用于石油、化工、冶金、电站等工业部门或机电设备配套中测量无爆炸危险的各种流体介质的压力，仪表经与相应的电气器件配套使用，可对被测压力系统实现自动控制和发信(报警)的目的。

原理

仪表由测量系统、指示装置、磁动电接点装置、外壳、调整装置和接线盒等组成。其工作原理是基于测量系统中的弹簧管在被测介质的压力作用下，迫使弹簧管之末端产生相应的弹性形变-位移，借助拉杆经齿轮传动并予放大，由固定于齿轮轴上的指示指针逐将被测值在度盘上指示出来。同时，当其与设定指针上的触头相接触的瞬时，致使控制系统中的电路得以断开或接通，以达到自动控制和发信报警的目的。

型号表示

Y X C [1] — [2] [3] — [4]

代号	注解
Y	压力表
X	缓行接点位式开关
C	磁助作用式
1	N 耐震
	A 适用于氨及其混合物
2	仪表表盘直径
	100、150分别表示表盘直径为
	100mm、150mm
3	缺项表示普通电接点压力表
	H 全不锈钢电接点压力表
4	仪表安装方式
	缺项表示径向
	Z 轴向
	T 径向后带边
	ZT 轴向前带边

如有其它要求，须我厂技术确认并澄清后可定制。

YXC–100ZT 轴向带边普通型

主要技术参数

仪表外径：100、150
指示精度：1.6%
设定精度：4%
接点数量：2
最大工作电压：AC 380V或DC 220V
最大电流：1A
触头功率：30VA
连接螺纹：M20×1.5或约定的特殊要求
玻璃：安全防爆玻璃、普通玻璃
刻度盘:白底黑字
防护等级:IP65

YXC–150H 不锈钢径向型

测量范围

型　号	测量范围MPa	精 度(%)
YXC(N)-100H(ZT) YXC(N)-150H(ZT)	0～0.1、0.16、0.25、0.4、0.6、1、1.6、2.5、4、6、10、16、25、40、60、100... -0.1～0、0.06、0.15、0.3 0.5、0.9、1.5、2.4	1.6

注：1. 括号内型号表示可选，可参照型号表示图
　　2. 量程除MPa还可选psi、bar、mmHg.....

与隔离体的配接

以上各类的仪表均可与本厂生产的使用不同材料膜片的隔离体配接，组成隔膜式电接点压力表，使用于测量多种腐蚀性较强及粘度大易结晶介质的压力。

外型尺寸

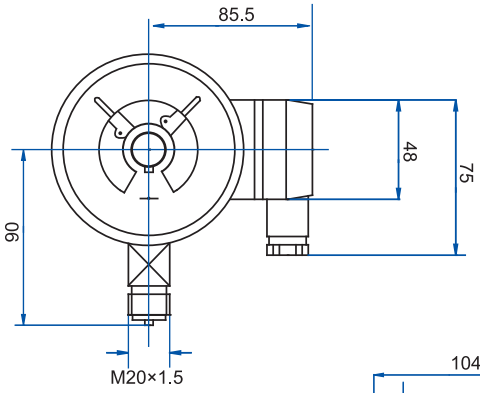

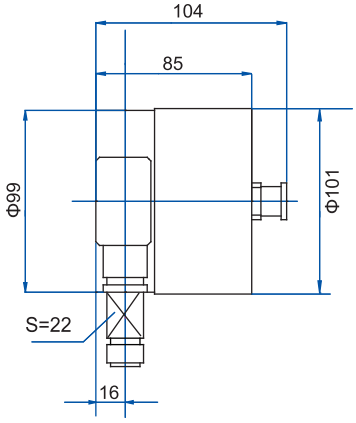

温度影响

使用温度偏离20±5℃时，其设定误差变化不大于0.6%/10℃

YXC–100H　不锈钢径向型

订货需知

型号/耐震/表盘直径/材质/安装方式/压力范围/接头螺纹

样板表示

YXC – 100 H / 0～1MPa / M20×1.5

型号　表盘直径　材质　压力范围　连接方式

文字表述

不锈钢电接点压力表，测量范围0-1MPa
连接螺纹为 M20×1.5

安全警告

为安全起见，请选择正确型号的产品，如若产品的选择或使用不当，将可能会导致财产的损失或人身的伤害，系统的设计者及用户应当完全负责选择正确的产品和按照正确的方法使用产品。

上海精普仪表厂
上海精普机电科技有限公司
Tel:021-56618282
Fax:021-56618080
Http://www.jingpu.com
E-mail:info@jingpu.com